ARX 26-2

RODILLO COMPACTADOR TANDEM

ECONOVO Agrovial

AMMANN

PRODUCTIVIDAD

Palanca de accionamiento electronica	El control de accionamiento de avanzada permite arranques y detenciones suaves durante el funcionamiento de la máquina.
Junta articulada con oscilación	La gran maniobrabilidad y el contacto constante con la superficie son factores clave para alcanzar alta calidad de compactación.
Equipo de riego	Sistema de filtración multinivel con un depósito de agua de gran tamaño que extiende los intervalos entre cargas.

ERGONOMIA

Diseño de la plataforma del operador	Espaciosa plataforma del operador con asiento del conductor cómodo.
Control de accionamiento conveniente y simple	Tablero con pantalla clara y control de la máquina intuitivo.
Visibilidad excepcional para el operador	Visibilidad perfecta alrededor de la máquina para mayor seguridad en el sitio de trabajo.

MANTENIMIENTO

Control diario sin herramientas	Control diario fácil y rápido
Partes libres de mantenimiento	Reduce el tiempo requerido para el mantenimiento de la máquina y evita que se dañen los componentes.
Ubicaciones de puntos de servicio	Los puntos de servicio y mantenimiento regular son rápida y fácilmente accesibles.

MOTOR

Fabricante	Kubota D1803-M-DI
Potencia según ISO 3046	24.8 kW (33.3 HP)
Cilindro/L	3 cyl / 1826 cm3
Velocidad nominal/ de rodado	2100 / 2400 rpm/ 11 km/h
Fuerza ascensional con/sin vibración	30 % / 35 %
Clase de emisiones	EU Stage IIIA / U.S. EPA Tier 4i

EQUIPAMIENTO ESTANDAR

- Vibraciones delanteras y traseras y propulsión
- Sistema de riego a presión por intervalos
- 2 frecuencias de trabajo
- Sistema de control con parada de emergencia
- Control de vibración Ammann
- Asiento deslizante lateral
- Puertos hidráulicos de chequeo
- Off-set en el ajuste de tambor en línea
- Desconector de batería
- Diagnóstico a bordo
- Parachoques de goma delanteros / traseros

FUERZA DE COMPACTACION

Amplitud I	0.5 mm
Amplitud II	0.5 mm
Frecuencia I	58 Hz
Frecuencia II	66Hz
Fuerza centrifuga I	38.8 kN
Fuerza centrifuga II	46.5kN

PESO Y PROPIEDADES DE TRABAJO

Peso de funcionamiento CECE	2460 kg
Peso de funcionamiento máx..	2655 kg
Resistencia de carga del tambor delantero	9.8 kg/cm
Resistencia de carga del tambor trasero	10.7kg/cm)
Radio de giro interior	2540 mm
Angulo de dirección/ oscilación	30/6.5 ±°
Cambio de posición de los rodetes	40mm

VARIOS

Batería/ capacidad	12/77 V/Ah
Deposito de agua	190L
Tanque hidráulico	28.5L
Deposito de Diesel	35L

GROSOR MAXIMO DE LA CAPA COMPACTADORA CON LAS CONDICIONES DE TRABAJO OPTIMAS

Arena/ grava	250mm
Tierras mixtas	180mm
Limos/ arcilla	-
Estabilización	120mm
Asfalto	100mm

ARX 26-2 RODILLO COMPACTADOR EN TANDEM

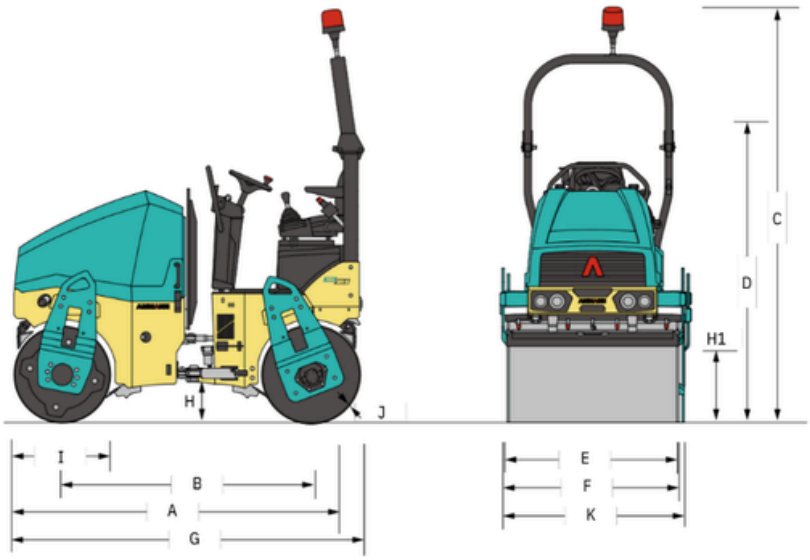

DIMENSIONES

A-Longuitud de maquina	2500mm
B- Base de ruedas	1740mm
C- Altura de la máquina	2550mm
D- Altura de la maquina (ROPS plegado)	1935mm
E- Anchura del tambor	1200mm
F- Diámetro lateral	1240mm
G- Longitud de la maquina (ROPS plegado)	2585mm
H- Altura libre /H1 Lateral libre	280mm/490mm
I- Diámetro del tambor	695mm
J- Grosor del tambor	13mm
K- Anchura de la maquina (total)	1350mm

AMMANN

OFICINAS CENTRALES
Autopista Cordoba - Rosario Km.629 (5986)
OFICINA EN BUENOS AIRES
Avenida. 621 (6301)
CONTACTO
Tel: (+54) 9 3572-462665

Visita nuestra web
www.econovo.com.ar

Todos los derechos reservados.